SOLARELEMENT-HALTER BLANK

INKLUSIVE BEFESTIGUNG UND VERSCHRAUBUNG AUF BOHLE

1 Grundelement aus Aluminium – farbbeschichtet
2 Rückseite mit 2 x Senkkopf-Schrauben 5 x 60 mm Edelstahl A2

1 Grundelement aus Aluminium – farbbeschichtet
2 Rückseite mit 2 x Senkkopf-Schrauben 5 x 60 mm Edelstahl A2

1 Solarelement-Halter Einzelteile
A Grundplatte
B Elementhalter
C Sechskantschraube M8 x 25 V2A mit Mutter M8 V2A

2 Zusammenbau

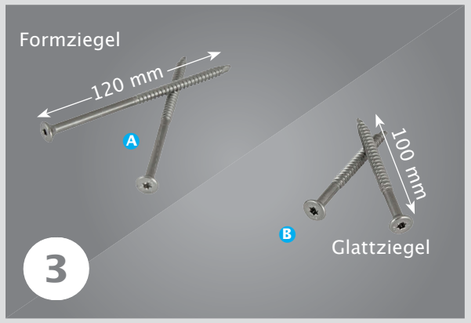

A Senkopf-Holzschraube mit Bohrspitze 6 x 120 mm TX 25 Edelstahl A2 für Formziegel zur Verschraubung auf der 30 mm dicken und 16 cm breiten Bohle
B Senkopf-Holzschraube mit Bohrspitze 6 x 100 mm TX 25 Edelstahl A2 für Glattziegel zur Verschraubung auf der 30 mm dicken und 16 cm breiten Bohle.

1 Grundelement mit Solar-Elementhalter im Zusammenbau
! Es muss darauf geachtet werden, dass der Elementhalter auf der Grundplatte in Richtung der Dachneigung verschraubt wird.

1 Ausrichten des Grundelements und der Bohle; mittige Positionierung des „Höckers" auf der Bohle. Als Hilfsmittel können Markierungen auf der Bohle und dem „Höcker", angebracht sowie mit einem Meterstab/Latte ausgerichtet werden.

1 Verschraubung der Bohle auf den Sparren mit je 2x – 6 x 120 mm Tellerkopfschrauben Edelstahl A2. Schraubenabstand und Randabstände gemäß dem Regelwerk des ZVDH und/oder der gültigen Norm.

! Bei einer Aufdachdämmung muss die Verschraubung am Sparren entsprechend der Dämmdicke dem „Stand der Technik„ angepasst werden. Gegebenfalls sind Zusatzmaßnahmen erforderlich.

1 Verlegung des Alu-Grundelements an die bereits vorhandenen Flächenziegel.

Verschraubung des Alu-Grundelements auf der Traglatte, mit den auf der Rückseite des Elements befindlichen Senkkopf-Schrauben 2 x - 6 x 60 mm Edelstahl.

Verschraubung des Alu-Grundelements auf der Bohle, mit den im Beutel des Elementhalters befindlichen Senkkopf-Schrauben 2 x - 6 x 120 mm Edelstahl A (Formziegel), oder 2 x - 6 x 100 Edelstahl B (Glattziegel).
Anschließend mit den Klebepads abdichten.

Hinweis: Aufgrund der Position des „Höckers" können nicht bei allen Modellen zwei Schrauben 6 x 120 mm/ 6 x 100 mm in der Bohle verschraubt werden. Dies ist in den Belastungswerten der Zulassung berücksichtigt.

Verschraubung der Grundplatte des Elementhalters auf dem „Höcker" mit der am „Höcker" befindlichen Mutter M8.
Die Verschraubung ist mit einem Drehmoment von 16 Nm anzuziehen.

Verschraubung des Elementhalters auf der Grundplatte mit der im Beutel befindlichen Sechskant-Schraube und Mutter M8.
Den Elementhalter mit der Winkelstellung und der angebrachten „Nase" so an der Grundplatte verschrauben, dass er mit der Dachfläche ausgerichtet ist (links von dem Steg der Grundplatte). Die Verschraubung ist mit einem Drehmoment von 16 Nm anzuziehen.

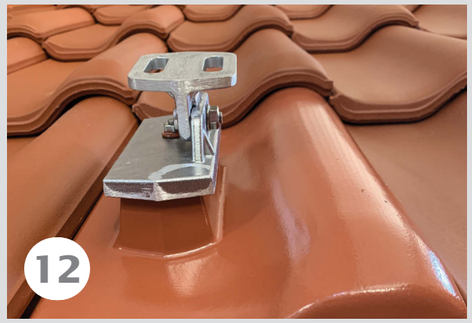

Andecken der restlichen Flächenziegel

Die Alu-Grundelemente mit Solar-Elementhalter wurden mit den in der Montageanleitung angegebenen Schrauben und Drehmoment nach Ö-Norm M 7778 geprüft. Die Werte wurden nach Norm sowie den erforderlichem Teilsicherheitsbeiwert erfüllt. Wird bei der Montage des Elements von dem Zubehör und den Angaben von CREATON GmbH abgewichen, kann die Tragfähigkeit nach gültiger Norm gegenüber Wind- und Sog, sowie die Schneelast nicht mehr gewährleistet werden!