# REGIUS

Tradition trifft Moderne.

- Klassisches und technisch ausgereiftes Modell aus dem süddeutschen Traditionswerk Autenried
- Hohe Flexibilität bei der Sanierung sowie vereinfachte Verlegung durch einen Verschiebebereich von 21 mm
- Hohe Wirtschaftlichkeit dank Großformat
- Stützrippen sorgen für verbesserte Statik und Ableitung von eventuell entstehendem Kondenswasser
- Durch die „Labyrinth-Technik", mit fünf speziell geformten und besonders ausgeprägten Seitenrippen, wird das Eindringen von Regenwasser selbst bei starkem Wind verhindert
- Flexibel eindeckbar in Reihe oder Verband

Hinweis: Bei diesem Modell erfolgte eine Farbumstellung beim Farbton NUANCE schieferton. Weitere Infos finden sie hier: Sortimentsinfos

## TECHNISCHE DATEN

| | |
|---|---|
| Größe (ca.) | 295 x 475 mm |
| Deckbreite min. (ca.) | 254 mm |
| Deckbreite i.M. (ca.) | 255 mm |
| Deckbreite max. (ca.) | 256 mm |
| Decklänge min. (ca.) | 392 mm |
| Decklänge i.M. (ca.) | 402 mm |
| Decklänge max. (ca.) | 412 mm |
| Ziegelbedarf min. (ca.) | 9.3 Stück/m² |
| Ziegelbedarf i.M. (ca.) | 9.6 Stück/m² |
| Ziegelbedarf max. (ca.) | 9.9 Stück/m² |
| Gewicht je Stück (ca.) | 4.3 kg/Stück |
| Gewicht je m² (ca.) | 40 kg/m² |
| Gewicht je Palette (ca.) | 975 kg |
| Stück je Minipack | 4 Stück |
| Stück je Palette | 224 Stück |

EINSATZBEREICHE

| ZUSATZMASSNAHMEN NACH CREATON HERSTELLERANGABE | |
|---|---|
| Regeldachneigung CREATON DE in Kombination mit Zusatzmaßnahmen nach Herstellerangaben | 18 ° |
| Ausführung einer Unterspannung/Unterdeckung verklebt ohne Nageldichtung, mögliche CREATON Produkte: DUO extra, DUO longlife ND extra, TRIO extra, QUATTRO longlife extra | ≥ 18 ° |
| Ausführung einer Unterspannung/Unterdeckung verklebt ohne Nageldichtung, mögliche CREATON Produkte: DUO longlife ND extra | ≥ 16 ° |
| Ausführung einer Unterspannung/Unterdeckung verklebt mit Nageldichtung, mögliche CREATON Produkte: DUO extra, DUO longlife ND extra, TRIO extra, TRIO longlife extra, QUATTRO longlife extra | ≥ 16 ° |
| Ausführung als regensicheres Unterdach, mögliche CREATON Produkte: DUO longlife ND extra, TRIO extra, TRIO longlife extra, QUATTRO longlife extra | ≥ 14 ° |
| Ausführung als wasserdichtes Unterdach, mögliche CREATON Produkte: QUATTRO longlife extra | ≥ 10 ° |
| Ausführung als wasserdichtes Unterdach in 7° Sonderlösung verschweißt, bitte gesonderte Verlegerichtlinien beachten, mögliche CREATON Produkte: QUATTRO longlife extra | - |

## VERLEGEHINWEISE

- Die dargestellten technischen Zeichnungen sind nur ein Konstruktionsbeispiel.
- Laut dem Regelwerk des ZVDH soll bei Ortgangziegeln der Abstand zwischen Innenkante Ortganglappen und Außenkante Giebelwand bzw. Außenkante Bekleidung mindestens 1 cm betragen.
- Bei den Vorgaben zu den Ausführungen des Unterdaches handelt es sich um CREATON Herstellerangaben, die von den Vorgaben nationaler Regelwerke (wie bspw. ZVDH, ÖNORM oder SIA-Normen) abweichen. Daher empfehlen wir Ihnen eine Abstimmung und schriftliche Einzelvereinbarung zwischen Ihnen als ausführendem Dachhandwerker und dem Endkunden bzw. Eigentümer der Immobilie. Diese dient der vertraglichen Absicherung beider Parteien, ergänzend zur Leistungsvereinbarung. Eine Vorlage einer solchen Einzelvereinbarungen finden Sie in den CREATON Musterschreiben zu jedem Tondachziegel- und Betondachsteinmodell unter www.creaton.de, www.creaton.at, oder www.creaton.ch
- Bitte berücksichtigen Sie das Musterschreiben für die Regeldachneigungen CREATON.

## LAF-/FLA-WERTE

| LAF-/FLA WERTE IN MM MIT FALZ FÜR 30X50-LATTUNG | | | | | | | | | | | | |
|---|---|---|---|---|---|---|---|---|---|---|---|---|
| Bedarf Firstziegel (ca.) | DN | 10° | 15° | 20° | 25° | 30° | 35° | 40° | 45° | 50° | 55° | 60° |
| PA 2.4 Stück/lfm | LAF | 85 | 80 | 75 | 75 | 70 | 70 | 65 | 65 | 65 | 60 | 55 |
| PA 2.4 Stück/lfm | FLA | 105 | 95 | 85 | 75 | 65 | 55 | 45 | 35 | 30 | 25 | 20 |
| PF 2.5 Stück/lfm | LAF | 95 | 90 | 85 | 75 | 75 | 70 | 70 | 65 | 60 | | |
| PF 2.5 Stück/lfm | FLA | 100 | 90 | 80 | 65 | 55 | 45 | 35 | 25 | 20 | | |

| LAF-/FLA WERTE IN MM MIT FALZ FÜR 40X60-LATTUNG | | | | | | | | | | | | |
|---|---|---|---|---|---|---|---|---|---|---|---|---|
| Bedarf Firstziegel (ca.) | DN | 10° | 15° | 20° | 25° | 30° | 35° | 40° | 45° | 50° | 55° | 60° |
| PA 2.4 Stück/lfm | LAF | 85 | 80 | 75 | 70 | 65 | 65 | 60 | 55 | 50 | 45 | 40 |
| PA 2.4 Stück/lfm | FLA | 115 | 105 | 95 | 85 | 75 | 65 | 55 | 45 | 40 | 35 | 30 |
| PF 2.5 Stück/lfm | LAF | 95 | 90 | 85 | 75 | 75 | 70 | 70 | 65 | 60 | | |
| PF 2.5 Stück/lfm | FLA | 110 | 100 | 90 | 75 | 65 | 55 | 45 | 35 | 30 | | |

| LAF-/FLA WERTE IN MM MIT FALZ FÜR 50X50-LATTUNG | | | | | | | | | | | | |
|---|---|---|---|---|---|---|---|---|---|---|---|---|
| Bedarf Firstziegel (ca.) | DN | 10° | 15° | 20° | 25° | 30° | 35° | 40° | 45° | 50° | 55° | 60° |
| PA 2.4 Stück/lfm | LAF | 80 | 75 | 70 | 65 | 60 | 55 | 50 | 45 | 40 | 35 | 30 |
| PA 2.4 Stück/lfm | FLA | 125 | 115 | 105 | 95 | 85 | 80 | 70 | 60 | 60 | 55 | 40 |
| PF 2.5 Stück/lfm | LAF | 90 | 85 | 80 | 70 | 70 | 60 | 60 | 55 | 50 | | |
| PF 2.5 Stück/lfm | FLA | 120 | 110 | 100 | 85 | 75 | 70 | 60 | 50 | 50 | | |

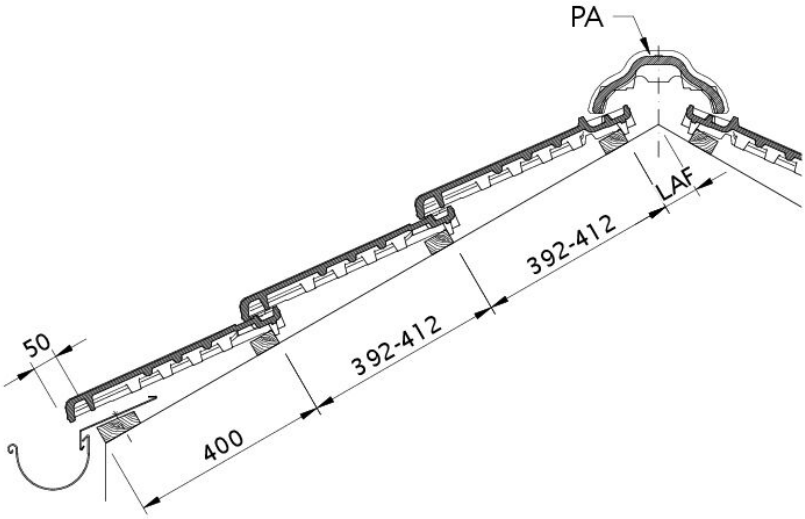


Zeichnung REGIUS Dachquerschnitt DQF

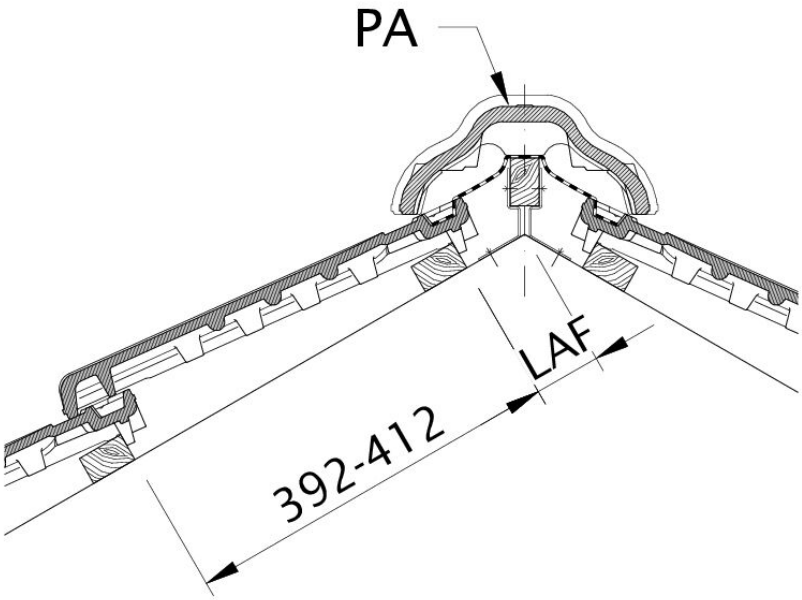


Zeichnung REGIUS Lattenabstand zum Firstschnittpunkt, Firstlattenabstand LAF

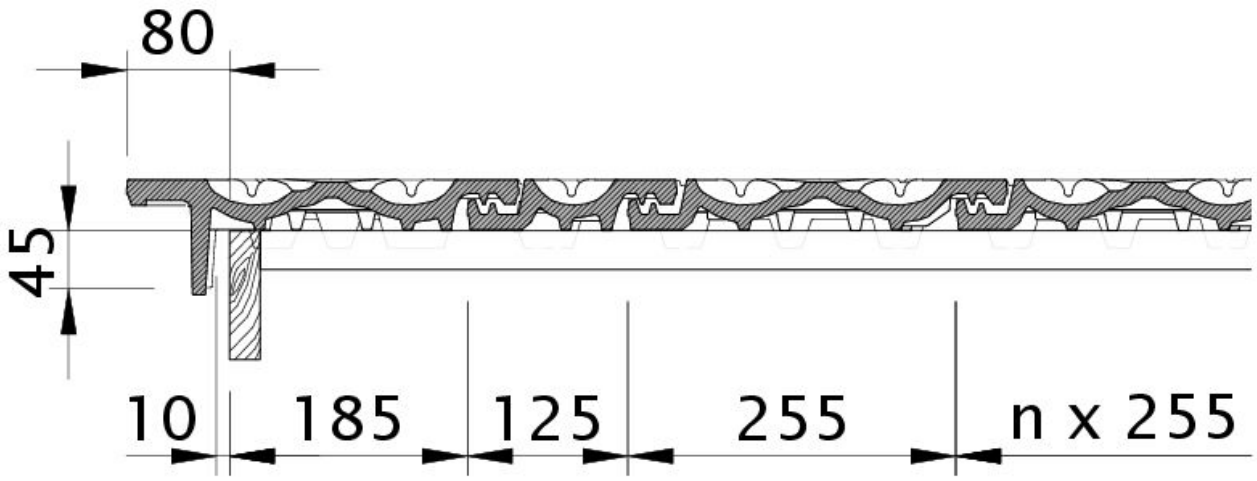


Zeichnung REGIUS Ortgangziegel links mit Ortgangbrett OBL

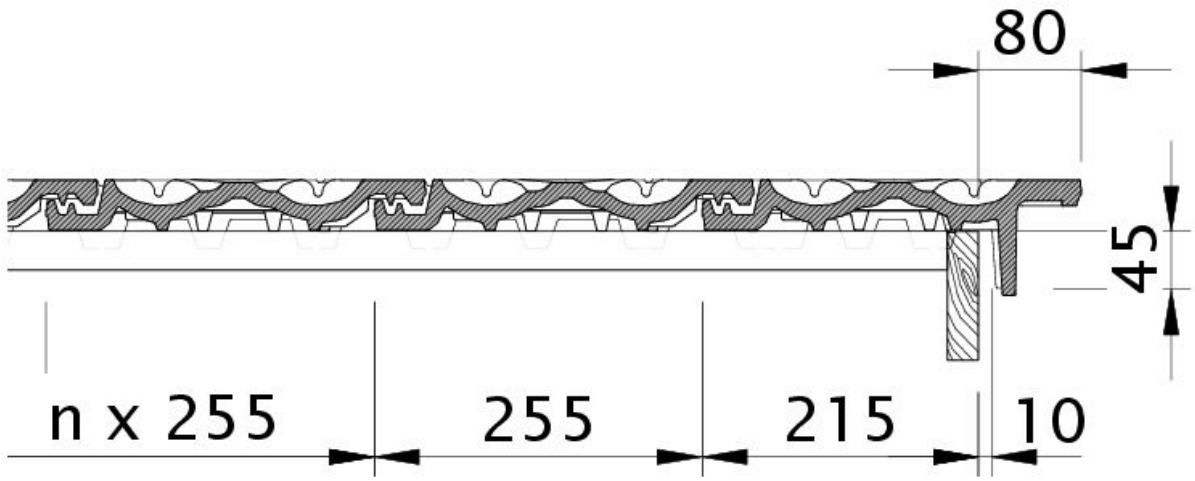


Zeichnung REGIUS Ortgangziegel rechts mit Ortgangbrett OBR

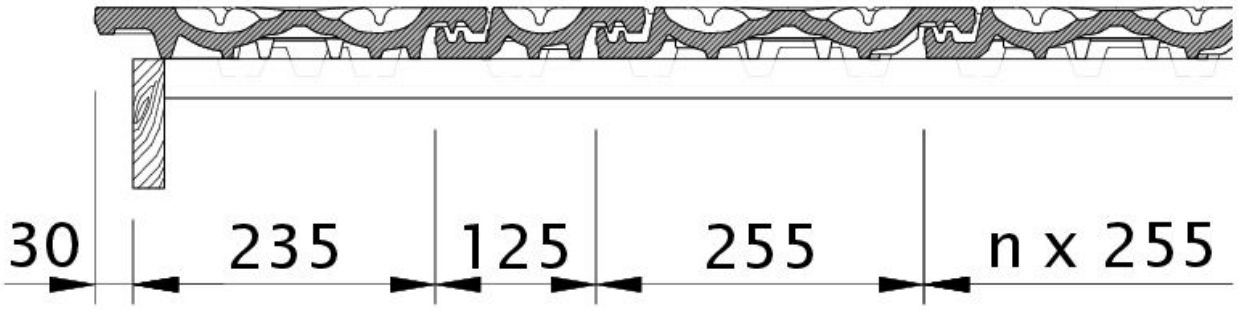


Zeichnung REGIUS Ortgang links mit Ortgangblech und Doppelwulst ODL

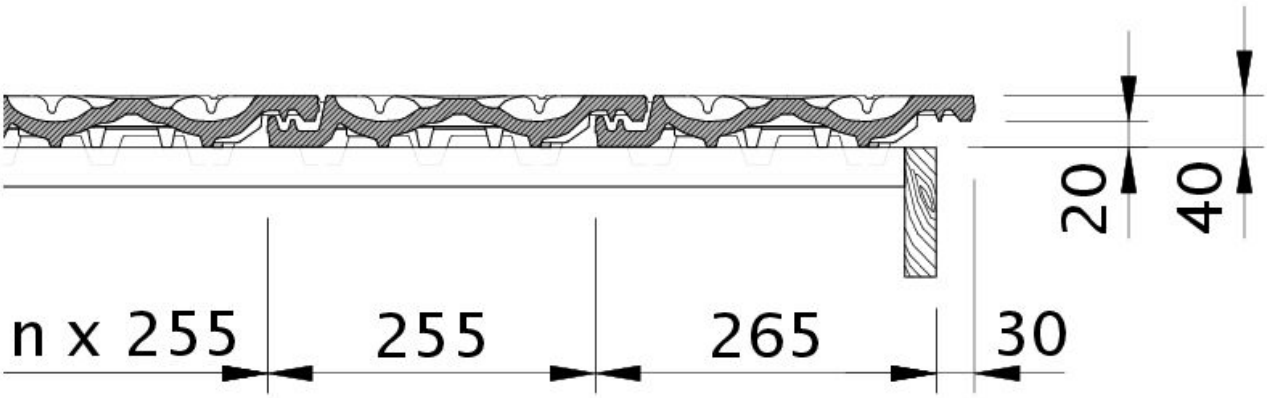


Zeichnung REGIUS Ortgang rechts mit Ortgangblech und Flächenziegel OFR

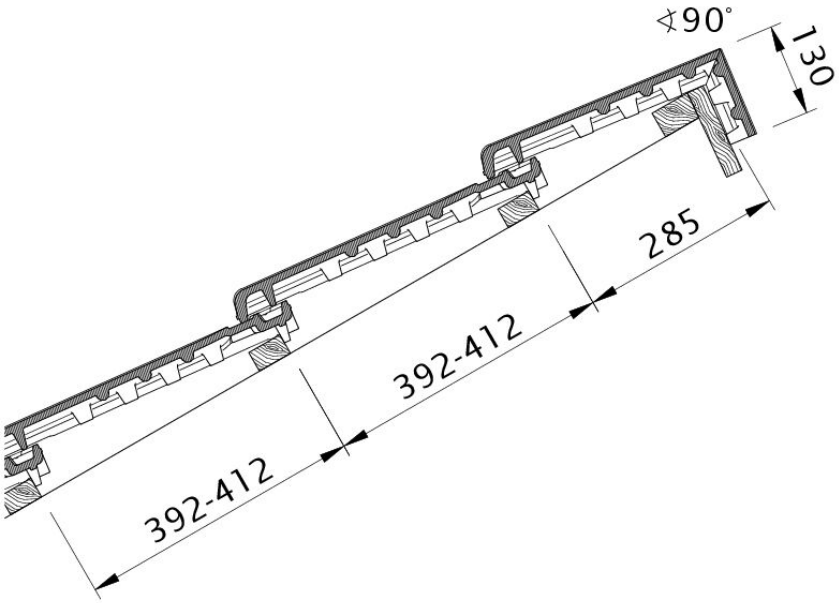


Zeichnung REGIUS Pultdach-Ausführung PDA

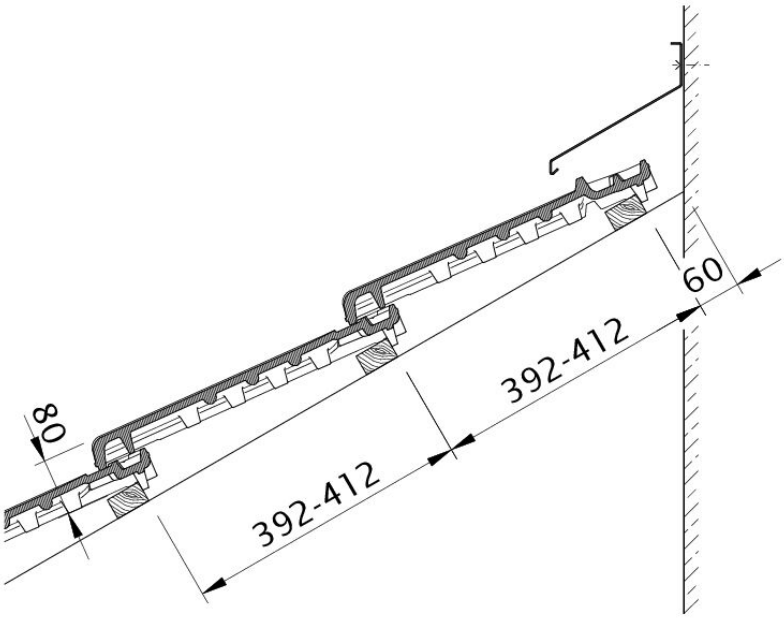


Zeichnung REGIUS Wandanschluss oben mit FALZ WMF